SilverStone®
Designing Inspiration

FORTRESS SERIES
FT01
MANUAL

Product Overview

FORTRESS SERIES
FT01

Specifications

Model No.	SST-FT01B (Black)	
	SST-FT01S (Silver)	
	SST-FT01B-W (Black + window)	
	SST-FT01S-W (Silver + window)	
Material	3.0mm ~ 6.0mm uni-body aluminum outer frame and aluminum body	
Motherboard	ATX, Micro ATX	
Driver Bay	Exposed	5.25” x 5
	Internal	3.5” x 7
Cooling System	Front	1 x 180mm intake fan, 700rpm, 18dBA
	Top	1 x 180mm intake fan, 700rpm, 18dBA
	Rear	1 x 120mm exhaust fan, 900rpm, 18dBA
Expansion Slot		7
Front I/O Port	USB2.0 x 2	
	IEEE1394 x 1	
	audio x 1	
	MIC x 1	
Power Supply	1 x Optional standard PS2 (ATX)	
Dimension	211 mm (W) x 486 mm (H) x 494.5 mm (D)	
Extra	One CP05 included for single hot-swappable SATA hard drive, additional CP05 can be purchased separately	

Disassemble Chart

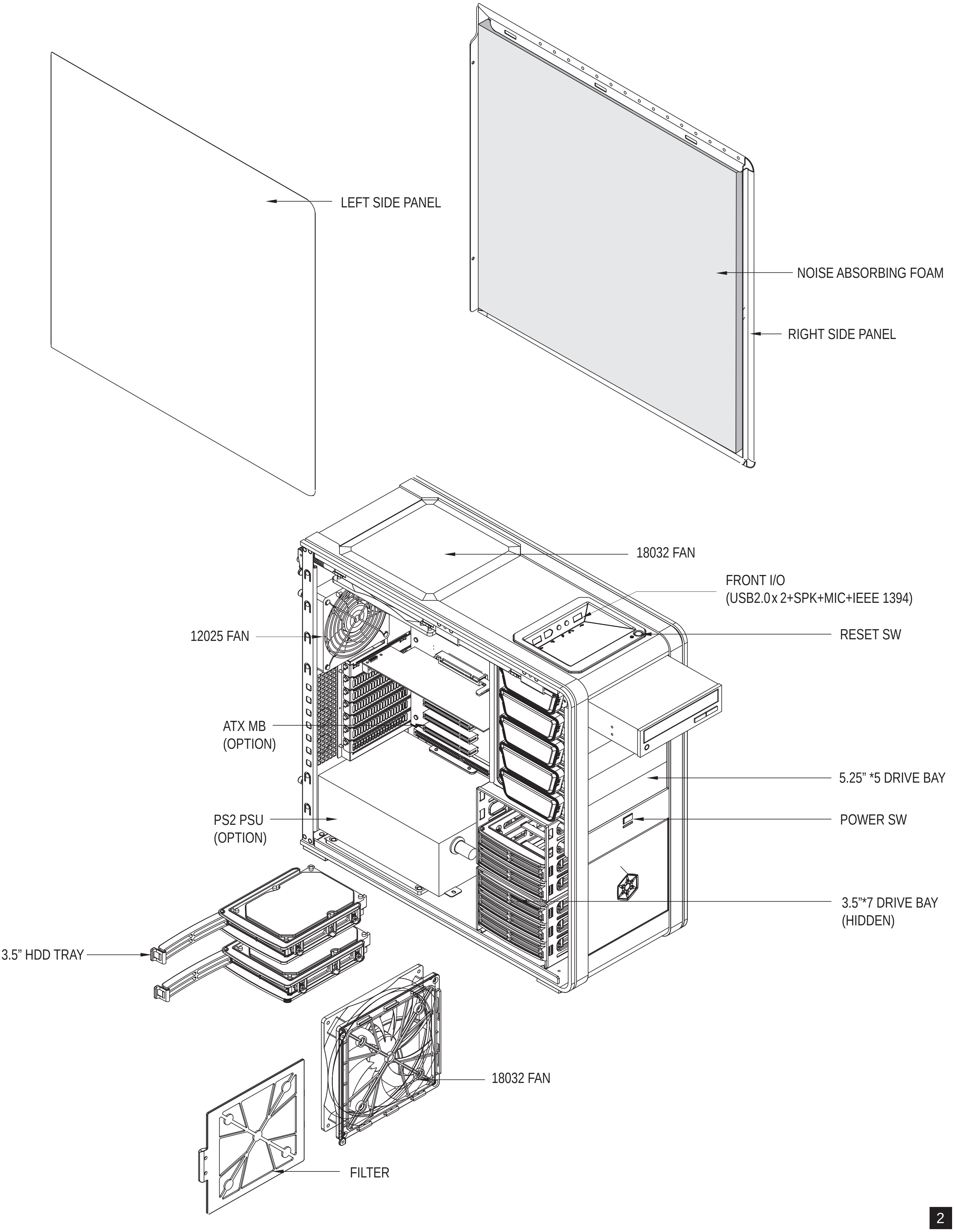

FRONT I/O Pin Definition

IEEE 1394 CONNECTOR

USB2.0 CONNECTOR

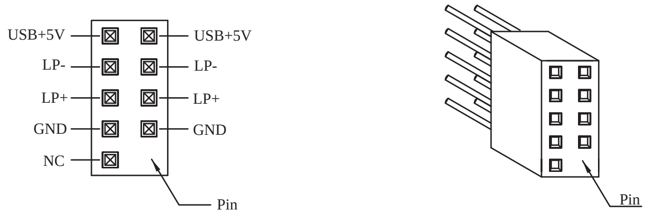

AC"97 CONNECTOR

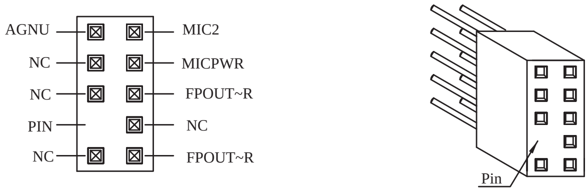

HD AUDIO CONNECTOR

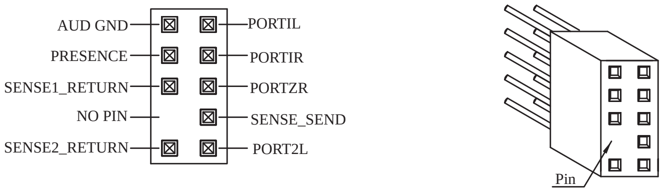

INCLUDE PACKAGE		
PHOTO	ITEM	PURPOSE
	SCREW A	SECURE OPTICAL DRIVE AND MOTHERBOARD
	SCREW B	SECURE POWER SUPPLY
	SCREW C	SECURE HARD DRIVE
	MOTHERBOARD STANDOFF	FOR MOTHERBOARD INSTALLATION
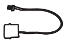	3 PIN TO 4 PIN CONVERT CABLE	FOR 3PIN FAN
	INSTALLATION GUIDE	–

1

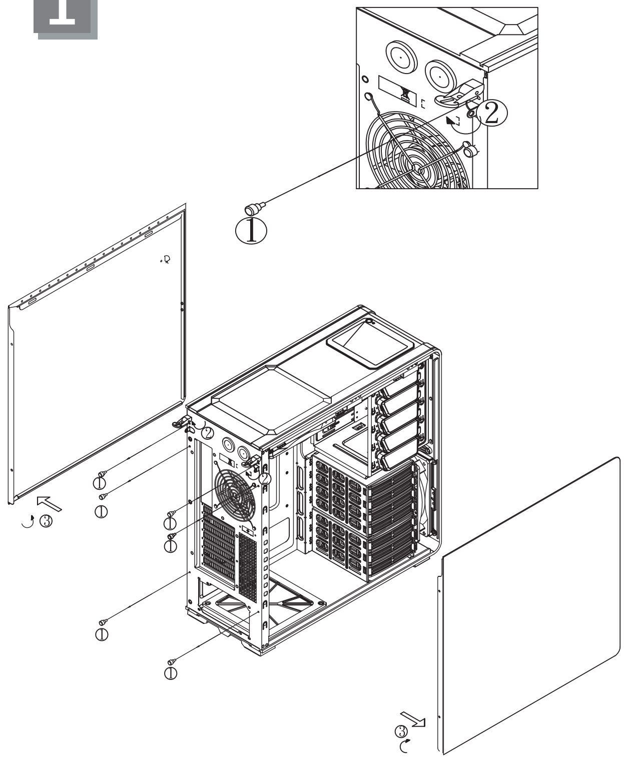

ENGLISH

Please remove the 6 screws on the panels with screw driver , then pull upward the panels to remove outward from chassis.

DEUTSCH

6 Schrauben, die für Befestigung des Panels sind , mit Schraubzieher abschrauben.Wieder gemäss Bild das Lever nach oben ausziehen und das Panel ausnehmen.

FRANÇAIS

veuillez retirer les 6 vis des panneaux latéraux avec un tournevis et soulevez le levier come montré, puis soulevez les panneaux latéraux pour les sortir du boîtier.

ESPAÑOL

Por favor, quite 6 tornillos de los paneles laterales con el destornilladory accione la palanca de extracción rápida como se muestra, luego levante los paneles laterales para quitarlos del chasis.

ITALIANO

Rimuovere con un cacciavite le sei viti dai pannelli e spostare la leva di apertura come mostrato; rimuovere in seguito i pannelli dal telaio.

РУССКИЙ

Открутите отверткой 6 шурупов на боковых панелях и поднимите рычаг быстрого освобождения, как показано на рисунке, затем поднимите вверх боковые панели и выньте их из корпуса.

繁體中文

請以螺絲起子卸下鎖固側板的6顆螺絲，再依圖示將拉桿向上扳開後取出側板。

簡体中文

请以螺丝起子卸下锁固侧板的6颗螺丝，再依图示将拉杆向上扳开后取出侧板。

日 本 語

側面パネルのネジ6本をドライバーで外し、クイックリリースレバーを図のように引き上げ、側面パネルを引き上げてケースから外します。

한 국 어

스큐류 드라이버를 이용해, 사이드 패널에 있는 6개의 나사를 제거한 후, 퀵 릴리즈 레버를 그림과 같이 들어 올립니다. 이후, 사이드 패널을 위로 올려 케이스에서 제거합니다.

2

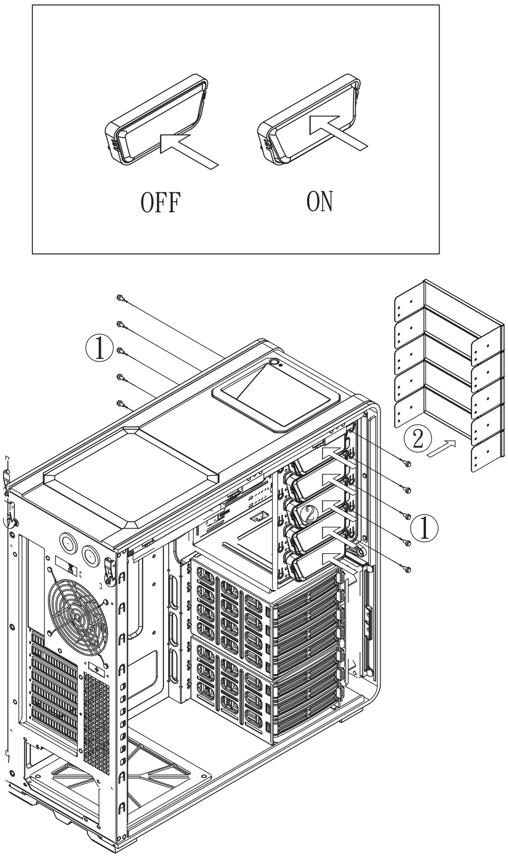

ENGLISH

Please release the screws on 5.25" device cover, then press the area as shown to remove it outward from chassis.

DEUTSCH

bitte die Schrauben an 5.25" Abdeckung mit Schraubzieher abschrauben.den Bereich wie angezeigt drücken,um Panel auszunehmen.

FRANÇAIS

Veuillez retirer les vis du cache de la baie 5.25", puis appuyez sur la zone désigné pour le sortir du boîtier.

ESPAÑOL

Quite los tornillos de la cubierta de la bahía de dispositivos de 5.25", luego presione el área como se muestra para sacarla del chasis.

ITALIANO

Dopo aver rimosso le viti, estrarre, esercitando una lieve pressione, il rivestimento del dispositivo 5.25'' come mostrato.

РУССКИЙ

Открутите шурупы на крышке отсека 5,25-дюймового устройства, затем нажмите на указанную область и выньте отсек из корпуса.

繁體中文

用螺絲起子拆掉鎖固5. 25" 擋板的螺絲，並按壓側邊的鎖扣後將擋板取下。

簡体中文

请用螺絲起子拆掉鎖固5. 25" 擋板的螺絲，並按壓側邊的鎖扣後將擋板取下。

日 本 語

5.25"ドライブベイカバーからネジを外し、図示された部分を押してケースから外側に外します。

한 국 어

5.25" 드라이브 베이 커버에서 나사를 제거한 후, 그림에서 보이는 부분을 누르고, 케이스 밖으로 제거합니다.

3

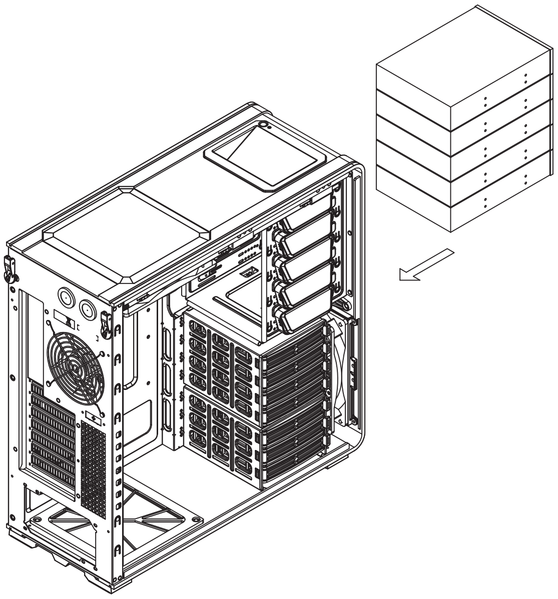

ENGLISH

Please insert your optical drive, and align the optical drive to the panel of chassis.

DEUTSCH

CD-ROM in Chassis einlegen,und CD-ROM mit Panel in eine Linie bringen.

FRANÇAIS

veuillez insérer votre lecteur optique, et l'aligner avec le panneau frontal du boîtier.

ESPAÑOL

Por favor, inserte su unidad óptica y alinéela con el panel frontal del chasis.

ITALIANO

Inserire l'Optical Drive allineandolo con il pannello del telaio.

РУССКИЙ

Вставьте Ваш оптический диск и выровняйте его по передней панели корпуса.

繁體中文

將光碟機放進機箱，並將面板對齊機箱面板的位置。

簡体中文

将光驱放进机箱，并将面板对齐机箱面板的位置。

日 本 語

光学ドライブを入れてケースのフロントパネルの面と合わせます。

한 국 어

광드라이브를 삽입한 후, 케이스의 전면 패널과 맞춥니다.

4

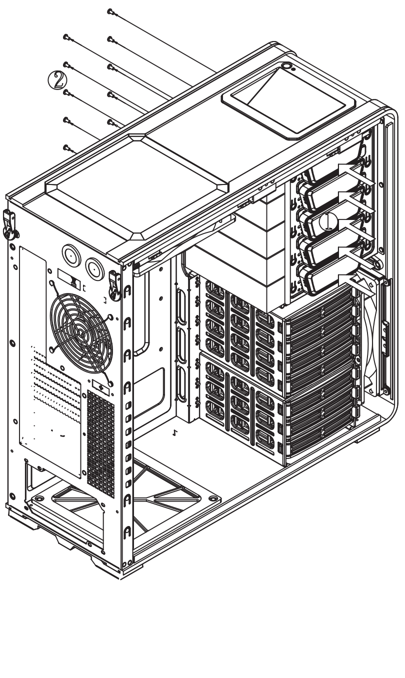

ENGLISH

Press the 5.25" device toolfree button to lock the optical drive.(5.25" device can be fastened with screws. (Screw A) on other side as required)

DEUTSCH

die Taste der 5.25" Anlage manuell drücken,um CD-ROM zu verschließen. (5.25" Anlage kann mit Schrauben (Schraube A)auf anderer Seite nach dem Wunsch befestigt werden)

FRANÇAIS

appuyez sur switch sans outils comme montré pour verrouiller le lecteur optique.(les lecteurs peuvent aussi être serrés avec des vis .(Vis A) de l'autre côté si necessaire)

ESPAÑOL

Presione la palanca como se muestra para fijar la unidad óptica sin necesidad de herramientas.(los tornillos (Tornillo A) por el otro lado si hace falta)

ITALIANO

Premere il pulsante toolfree del dispotivo 5.25'' per chiudere l'Optical Drive.(il dispositivo 5.25'' puo' essere fissato sul lato opposto con viti (viti A) come richiesto)

РУССКИЙ

Для того, чтобы зафиксировать оптический диск, нажмите на защелку, как показано на рисунке.(при необходимости диски можно также зафиксировать шурупами (Шуруп A) на другой стороне)

繁體中文

按下光碟機側邊鎖扣以鎖固光碟機。(使用者可依需求在另一側鎖上螺絲(SCREW A)加強固定)

簡体中文

按下光驱侧边锁扣以锁固光驱。（使用者可依需求在另一侧锁上螺丝(SCREW A)加强固定)

日 本 語

図のようにツール不要スイッチを押して、光学ドライブを固定します。(ドライブは必要であれば反対側にネジ(ネジA)で固定することもできます。)

한 국 어

그림에서과 같이 툴프리 스위치를 눌러 광드라이브를 고정시킵니다. 드라이브는 나사 (ScrewA)로 반대편에 고정시킬 수도 있습니다.

5

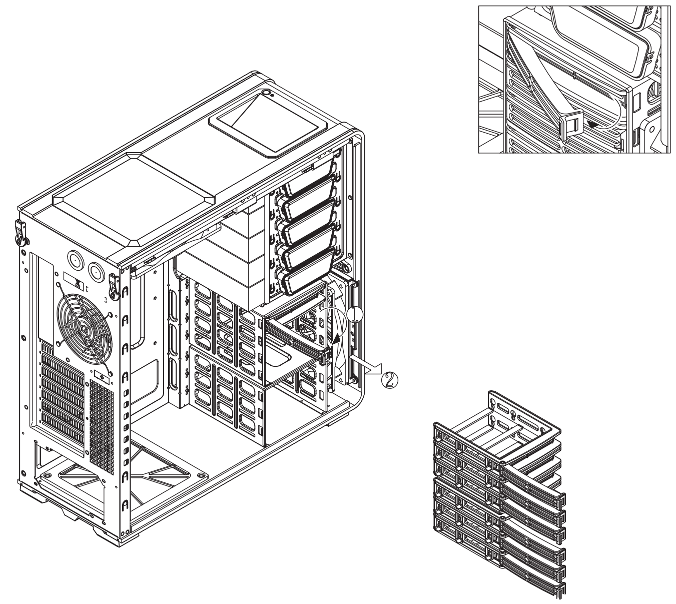

ENGLISH

Pull the hard drive tray lever to the left to remove it outward from chassis.

РУССКИЙ

Потяните налево рычаг для извлечения корзины жесткого диска и выньте корзину из корпуса.

DEUTSCH

Tabletthandgriff von HDD im Uhrzeigersinn drehen und aufmachen,wieder nach vorne ausziehen.

繁體中文

請依圖示將硬碟托盤取出。

FRANÇAIS

tirez le casier à disques durs vers la gquche pour le sortir du boîtier.

簡体中文

请依图标将硬盘托盘取出。

ESPAÑOL

Saque la bandeja del disco duro hacia la izquierda para sacarla del chasis.

日 本 語

ハードディスクトレイレバーを左側に引いて、ケースから取り外します。

ITALIANO

Spostare verso sinistra la leva tray dell'hard drive per rimuoverlo dal telaio.

한 국 어

하드 드라이브 트레이 레버를 왼쪽으로 당긴 후, 케이스에서 제거합니다.

6

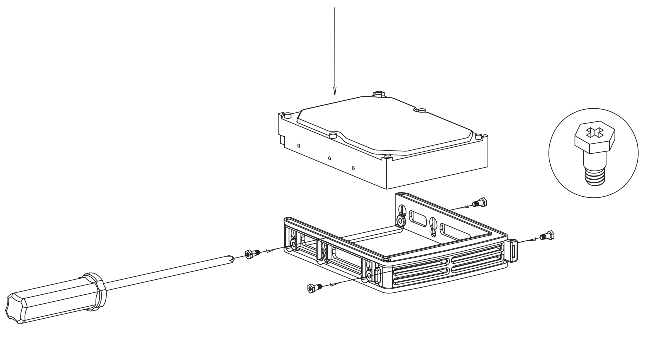

ENGLISH

Install your hard drive into the tray and secure with included screws. (Screw C)

РУССКИЙ

Установите ваш жесткий диск в корзину и закрепите его прилагаемыми шурупами (Шуруп C).

DEUTSCH

Festplatte auf Tablett einlegen und mit zweiseitigen Schrauben(Schraube C) die befestigen.

繁體中文

將硬碟放入托盤內，並在兩側用螺絲(SCREW C)將其鎖固。

FRANÇAIS

installez votre disque dur dans le casier et fixez-le avec les vis incluses. (Vis C)

簡体中文

将硬盘放入托盘内，并在两侧用螺丝(SCREW C)将其锁固。

ESPAÑOL

Instale su disco duro en la bandeja y asegúrelo con los tornillos incluidos. (Tornillo C)

日 本 語

トレイにハードディスクドライブを取り付け、付属のネジ(ネジC)で固定します。

ITALIANO

Installare l'hard drive nel tray e fissarlo con le viti in dotazione. (viti C)

한 국 어

하드 디스크를 트레이에 장착한 후, 동봉된 나사 (SCREW C)로 고정시킵니다.

7

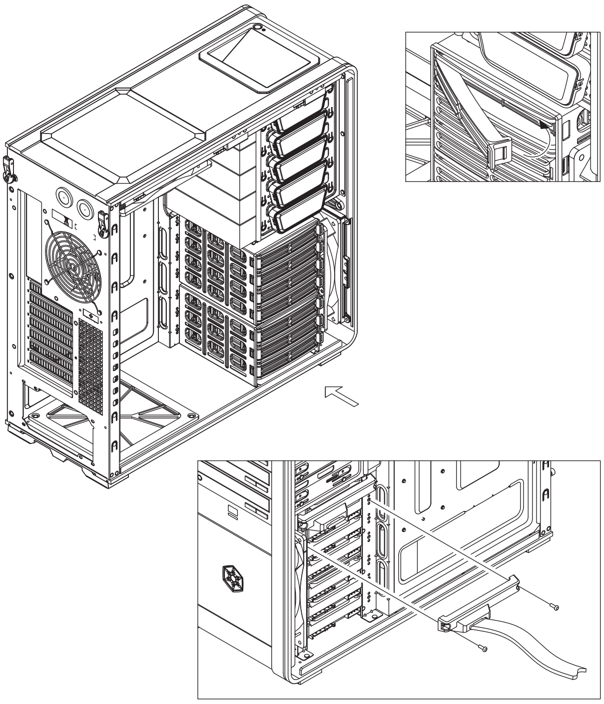

ENGLISH

Reinstall the hard drive tray into chassis. (optical SilverStone SST-CP05 can support upto SATA hard drive.)

DEUTSCH

Festplattetablett wieder in Chassis installieren.Optisch SilverStone SST-CP05 kann SATA Festplatte unterstützen.

FRANÇAIS

réinstallez le disque dur dans le boîtier (le SilverStone SST-CP05 peut être utilisé pour offrir la capacité de démontage à chaud en option.)

ESPAÑOL

Reinstale la bandeja del disco duro en el chasis (el sistema opcional SilverStone SST-CP05 puede usarse para permitir la capacidad SATA de cambio en caliente.)

ITALIANO

Installare l'hard drive ed il tray nel telaio (l'Optical SilverStone SST-CP05 puo' essere compatibile con il SATA hard drive.)

РУССКИЙ

Установите корзину с жестким диском обратно в корпус (при желании можно использовать кабель SilverStone SST-CP05, который дает возможность задействовать функцию горячего подключения SATA-дисков.)

繁體中文

將硬碟拖盤放回機殼內（可選用CP05轉接線模組，可升級成熱插拔SATA硬碟。）

簡体中文

将硬盘拖盘放回机壳内（可选用CP05转接线模块，可升级成热插拔SATA硬盘。）

日 本 語

ハードディスクドライブトレイをケースに戻します。(SATAホットスワップ対応機能にはオプションのSilverStone SST-CP05が使用可能です。)

한 국 어

하드 드라이브 트레이를 케이스에 재장착합니다. (옵션으로 실버스톤의 SST-CP05를 사용하여, SATA 핫스왑 기능을 사용할 수 있습니다.)

8

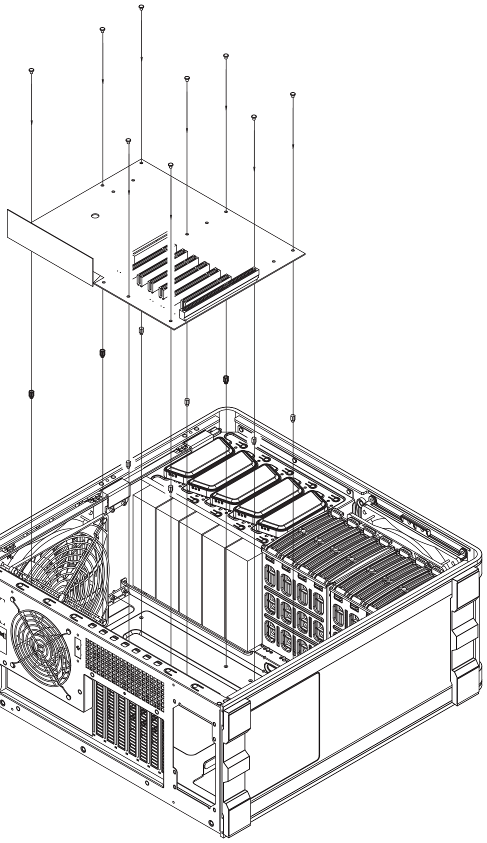

ENGLISH

Fasten and secure included standoffs on the motherboard tray as required, then install your motherboard and secure with included screws.(Screw A)

DEUTSCH

Stand off zuerst auf dem Grudplatte der Hauptplatine nach dem Wunsch befestigen. danach die Hauptplatine einlegen,und dann mit Schrauben(Schraube A) die befestigen.

FRANÇAIS

Sérrez et fixez les plots inclus sur le support de la carte mère selon vos besoins, puis installez votre carte mère et fixez-la avec les vis incluses. (Vis A)

ESPAÑOL

Encaje y asegure los anclajes incluidos en la placa base según sea necesario, luego instale su placa base y fíjela con los tornillos incluidos. (Tornillo A)

ITALIANO

Fissare accuratamente, sul tray della scheda madre, gli appositi standoff come richiesto e installare la scheda madre fissandola con le viti in dotazione. (viti A)

РУССКИЙ

Надежно закрепите прилагаемые опоры материнской платы, затем установите материнскую плату и зафиксируйте ее прилагаемыми шурупами. (Шуруп A)

繁體中文

請依需求將主機板螺柱鎖固在主機板底板，再放入主機板，並用螺絲(SCREW A)將其鎖固。

簡体中文

请依需求将主板螺柱锁固在主板底板，再放入主板，并用螺丝(SCREW A)将其锁固。

日 本 語

必要に応じて付属のスペーサーをマザーボードトレイに取り付け、付属のネジ(ネジA)でマザーボードを取り付けます。

한 국 어

메인보드 지지대를 필요한 만큼 설치한 후, 메인보드를 동봉된 나사 (ScrewA)로 고정시킵니다.

9

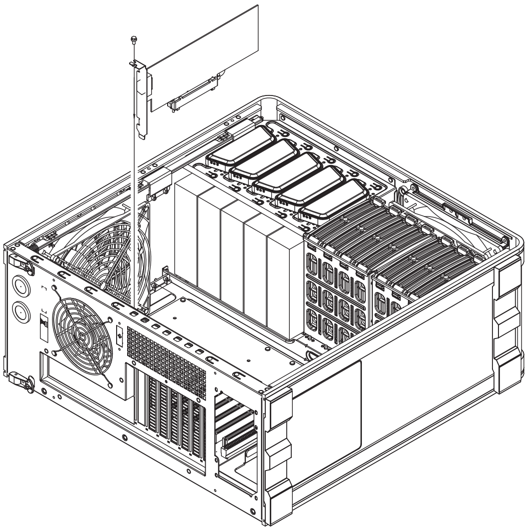

ENGLISH
Remove the expansion slot cover, then install your expansion card and secure with screws as require.

DEUTSCH
die originale Erweiterungs-Slot zuerst entfernen,Ihre Erweiterungskarte installieren und mit Schrauben befestigen.

FRANÇAIS
retirez l'équerre, puis installez votre carte d'extension et fixez-la vec les vis nécessaires.

ESPAÑOL
Retire la cubierta del zócalo de expansión, luego instale su tarjeta de expansión y fíjela con los tornillos según sea necesario.

ITALIANO
Rimuovere il rivestimento della slot di espansione, installare la scheda di espansione e avvitarla come richiesto.

РУССКИЙ
Снимите крышку слота расширения, затем установите карту расширения и закрепите ее шурупами.

繁體中文
先取下擴充槽上的檔板，再依需求將介面卡裝入，並以內附螺絲鎖固。

簡体中文
先取下扩充槽上的檔板，再依需求将扩充卡装入，并以内附螺丝锁固。

日 本 語
必要に応じて拡張スロットカバーを外し、拡張カードを取り付けてネジ止めします。

한 국 어
확장슬롯 커버를 제거한 후, 필요한 확장카드를 설치하고, 나사로 고정시킵니다.

10

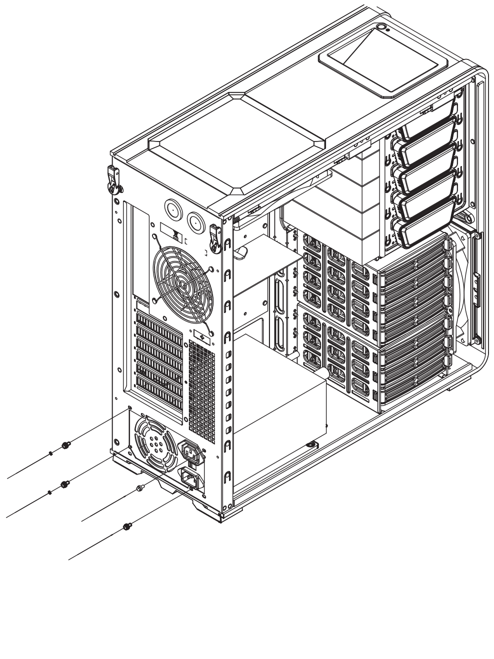

ENGLISH
Install your power supply as shown and then secure with included screws. (Screw B)

DEUTSCH
Stromverorgung wie angezeigt besorgen und die richtige Position mit Löche der Rückplatte ausrichten,mit Schrauben (Schraube B) befestigen.

FRANÇAIS
installez votre alimentation comme montré et ensuite fixez-la avedc les vis incluses. (Vis B)

ESPAÑOL
Instale su fuente de alimentación como se muestra y luego fíjela con los tornillos incluidos (Tornillo B).

ITALIANO
Installare l'alimetatore, come indicato, e bloccarlo con le viti （viti B） in dotazione.

РУССКИЙ
Установите блок питания, как показано на рисунке, и закрепите его прилагаемыми шурупами (Шуруп B).

繁體中文
請依圖示將您的電源供應器放入機殼內，調整位置對準背板上的孔位後，用螺絲(SCREW B)鎖固。

簡体中文
请依图示将您的电源供应器放入机壳内，调整位置对准背板上的孔位后，用螺丝(SCREW B)锁固。

日 本 語
図のように電源を取り付け､付属のネジ(ネジB)で固定します。

한 국 어
파워 서플라이를 그림과 같이 설치한 후, 나사로 고정시킵니다.(SCREW B)

11

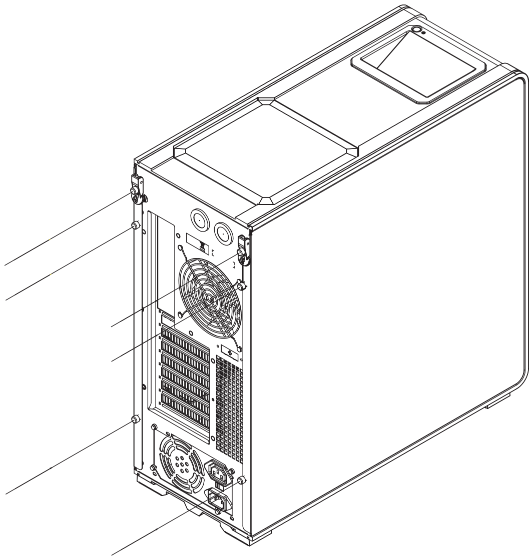

ENGLISH

Make sure all necessary cables and wires are connected, then reinstall the panels and secure with screws.

DEUTSCH

muss man sicher sein,dass alle notwendige Kabel und Leitung in Verbindung gebracht werden.und dann das Panel wieder einlegen und mit Schrauben befestigen.

FRANÇAIS

vérifiez bien que tous les câbles sont bien connectés, puis réinstallez les panneaux et fixez-les avec des vis.

ESPAÑOL

Asegúrese de que todos los cables necesarios están conectados, luego reinstale los paneles y fíjelos con tornillos.

ITALIANO

Assicurarsi che tutti i cavi e i fili metallici siano ben collegati, montare di nuovo i pannelli bloccandoli con viti.

РУССКИЙ

Убедитесь, что все необходимые провода и кабели подключены, затем установите на место панели и закрепите их шурупами.

繁體中文

在確認所有的線材都已連接後，將左、右側板裝回機殼，並以螺絲鎖固。

簡体中文

在确认所有的线材都已连接后，将左、右侧板装回机壳，并以螺丝锁固。

日 本 語

必要なケーブルおよびリード線を全て接続したことを確認してから､パネルを元に戻しネジで固定します。

한 국 어

필요한 케이블과 선이 모두 연결되었는지 확인합니다. 이후, 패널을 모두 재설치한 후 나사로 고정시킵니다.

12

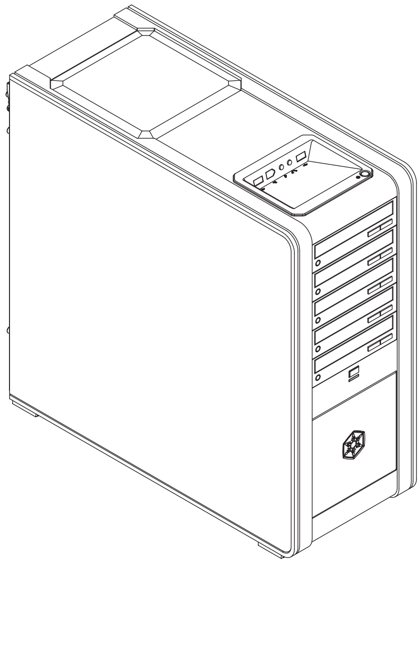

ENGLISH

Installation complete.

DEUTSCH

Zusammenbau fertig.

FRANÇAIS

installation terminée.

ESPAÑOL

Instalación completa.

ITALIANO

Installazione terminata.

РУССКИЙ

Установка завершена.

繁體中文

組裝完成。

簡体中文

组装完成。

日 本 語

インストール完了。

한 국 어

설치가 완료 되었습니다.

Warranty Information

During the warranty period, assistance for replacement or exchange of defective components is available at the place of purchase. Please bring your receipt and warranty certificate for the proof of purchase. The warranty does not cover repair or exchange of the product resulting from misuse, accident, modification, unsuitable physical or operating environment, improper maintenance by you, or failure caused by a product for which SilverStone is not responsible for. The warranty is voided by removal or alteration of product or parts identification labels.

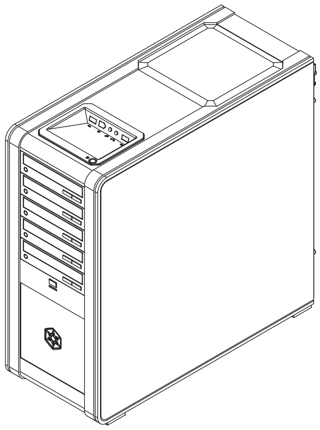

Warranty period is region specific, please contact your reseller or SilverStone authorized distributor for more information.

This instruction will help you to make the most out of your PC enclosure. Please read through it before installation. Also, please keep your PC enclosure receipt and this instruction in safe place for the future reference.

We, SilverStone Technology, hope you will enjoy our product. If you have any comment or suggestion, please email to support@silverstonetek.com Thank you for choosing and supporting our product.

To be valid, this sheet must be filled out by your salesperson at the time of purchase.

Store :

Purchaser :

Purchase date :

Model No. :

Serial No. :

SilverStone Technology Co., Ltd.

www.silverstonetek.com

support@silverstonetek.com
Issue date: July, 2008

NO:G11207500